产品数据表

产品编号： OBC-032-3KW-4

双锥形天线
OBC-032-3KW-4



双锥天线是一种垂直极化全向天线,其频率范围为30 MHz至200 MHz。
MHz。其方向图稳定性更佳。双锥形天线型号 OBC-032-3KW-4 用于传输和抗扰度测试,以满足各种 EMC 标准。其宽带特性使其成为各种 EMI 测试应用的理想选择,包括验证是否符合 FCC、CE、MIL-STD、RTCADO-160 等要求。



OBC-032-3KW-4 双锥形 EMC 宽带天线采用耐用的铝合金材质,并经过粉末涂层处理,以提高其耐腐蚀性。

OBC-032-3KW-4 型号用于辐射和抗扰度测试,以满足各种 EMC 标准。
频率范围为30 MHz至200 MHz。双锥天线的宽带特性使其成为理想的接收天线。
双锥形天线是扫描测量和自动测量系统的理想选择。双锥形天线可用于多种用途。
传统上,半波偶极子被应用于各种应用中。测量工作量大幅减少。
之所以能够实现时间目标,是因为将天线元件调谐到半波长所需的时间并不长。
需要进行扫描宽带测量,这是一项重要条件。在典型的偶极子应用中,有几个
测量的是离散频率,相比之下,双锥形天线可以进行连续扫描,其中站点
异常情况更容易被发现。

除了上述应用之外,OBC-032-3KW-4 还可用于测试场地比较、大型外壳的屏蔽效能测试、现场监测、场地勘测和其他一般用途。

特征

- 低回报损失
- 频率线性增益
- EMC 和 EMI 测试
- 无线链路测试

应用程序

- 用于发射测试的宽带接收天线（20-300 MHz）
- 用于免疫测试的发射天线
- 尤其是在低频段

电气规格

频率范围	(30-200)MHz
标称阻抗	50Ω
极化	线性
连接器	N型女性
功率处理	3千瓦
电压驻波比	2.0:1
阻抗模式类型	50欧姆
	全方位
长度（毫米） 巴	1320
伦类型 变换比率	4:1

产品尺寸

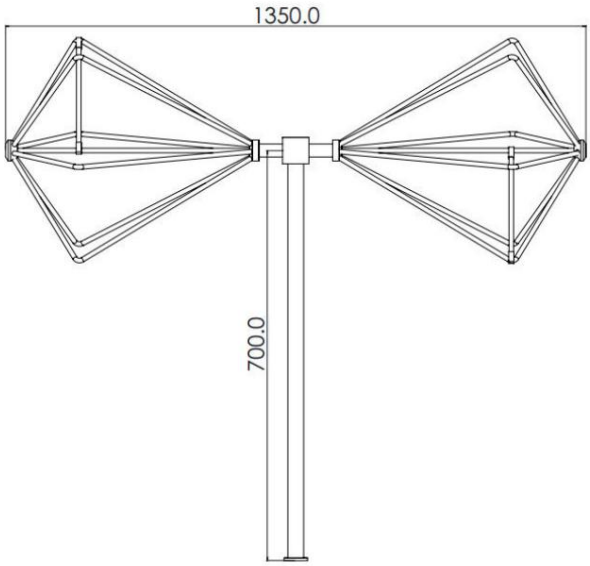

自由空间校准 50 欧姆测试系统,远场 = 3 米 且 远场 = 3 米

1米

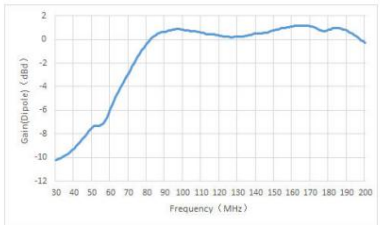

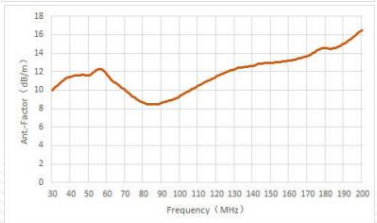

3米

